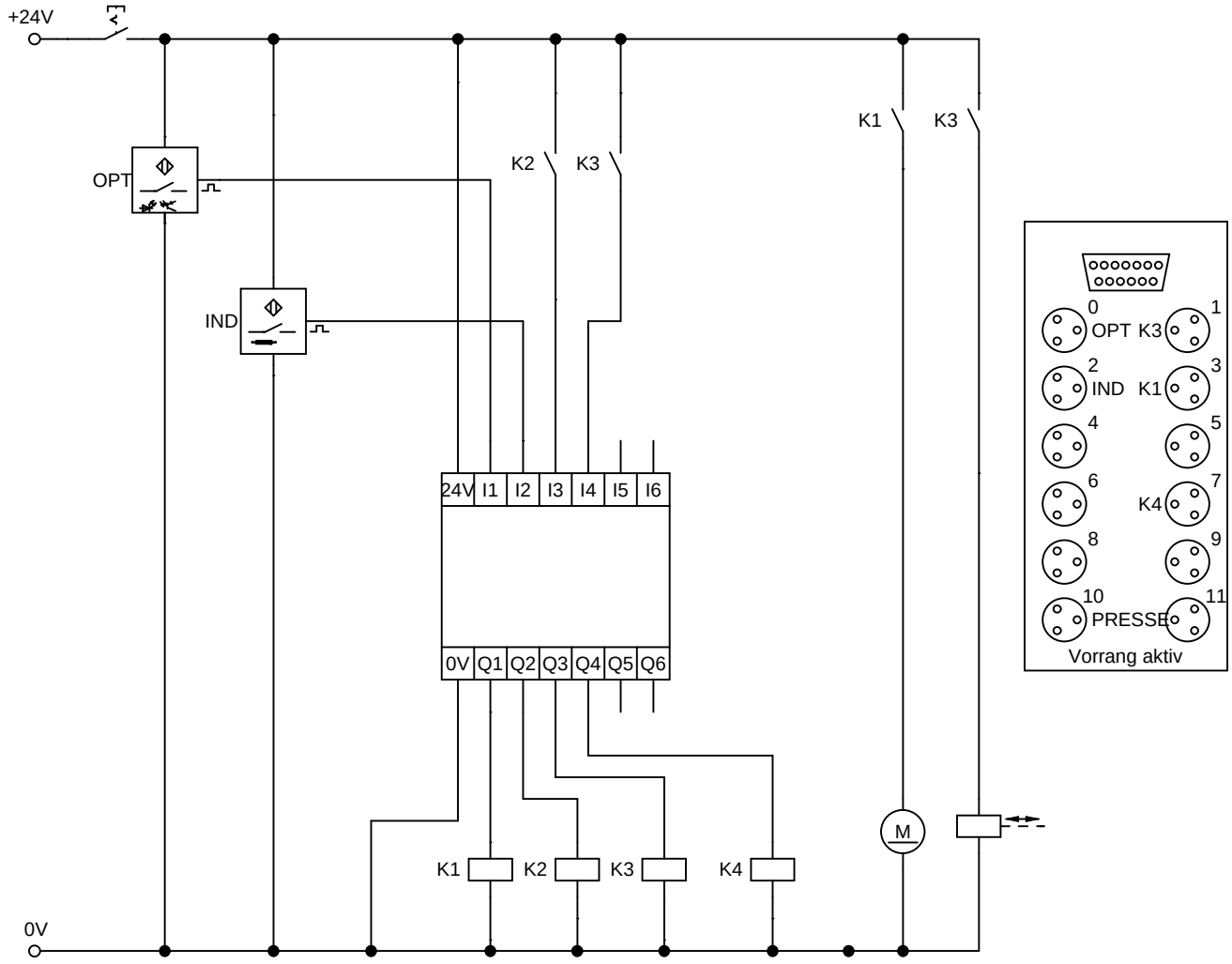
+24V
OPT
IND
K2
K3
K1
K3
24V
I1
I2
I3
I4
I5
I6
0V
Q1
Q2
Q3
Q4
Q5
Q6
K1
K2
K3
K4
M
0V
0
OPT
K3
1
2
IND
K1
3
4
5
6
K4
7
8
9
10
PRESSE
11
Vorrang aktiv

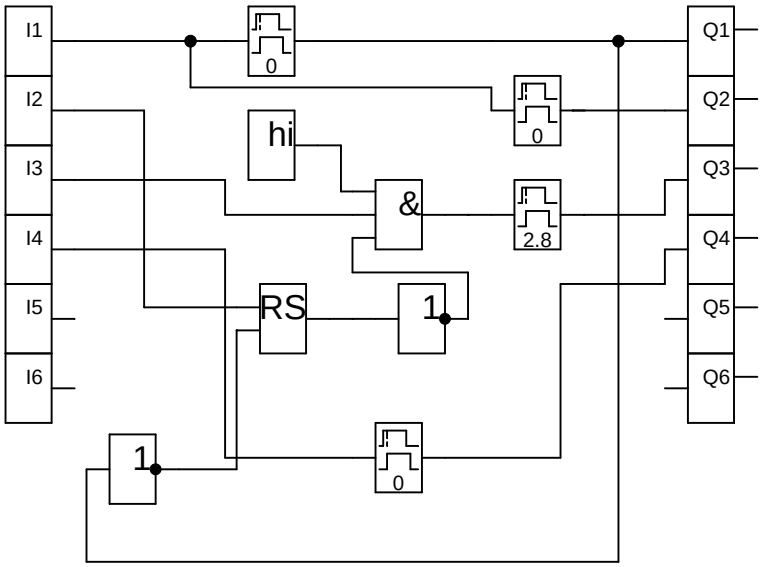
I1
I2
I3
I4
I5
I6
0
hi
0
&
2.8
RS
1
1
0
Q1
Q2
Q3
Q4
Q5
Q6